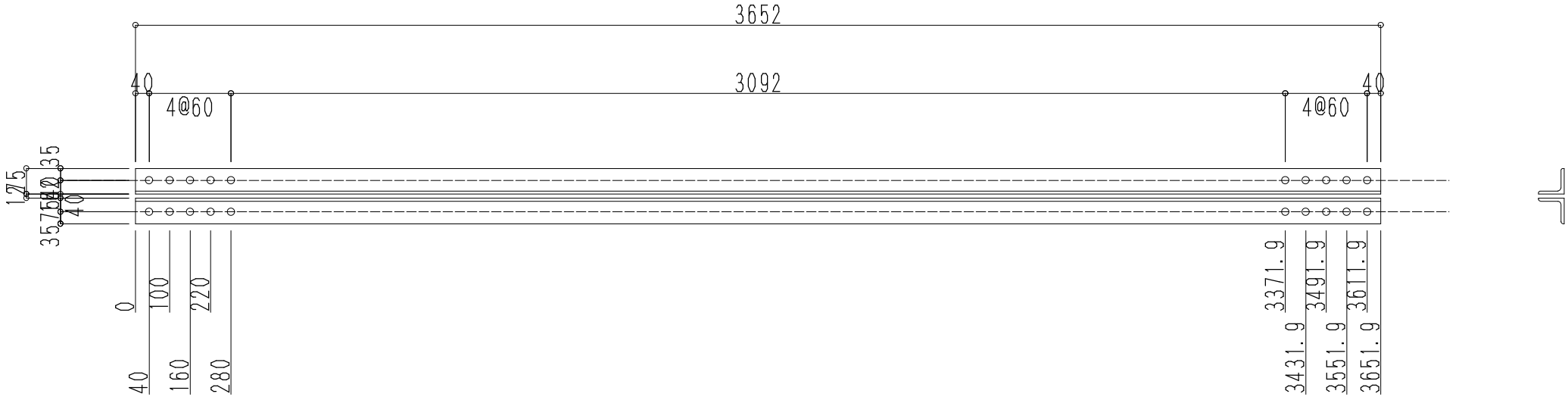


KBR7 2L-75x75x9 穴径 22.0φ @ 60 LIN.PL-12.0 @1000

配置方向 ⟶

| | | |
|---|---|---|
| SS400 | <3V1-1> L= 3652 | 1台 |

| 訂正事項 | 共通事項 | 特記以外本表による | | | | | | 会社名 | 受領印 | 設計年月日 | 工事名称 | 図面番号 |
|---|---|---|---|---|---|---|---|---|---|---|---|---|
| △ | | H.T.B | 記号 | H.T.B | 記号 | 材質 | | この枠はUSER枠の見本です | | 2008. 8. 1 | demo01 | 二-1 |
| △ | | M16 | ※ | M24 | ⊕ | SS400 | 無印 | 各社仕様に変更して下さい | | 製図 | 図面名称 | 縮尺 |
| △ | | M20 | ≠ | | | SM490A | ○印 | | | | 二次部材図 | 1/6 |
| △ | | M22 | ＋ | | | | | | | | | |

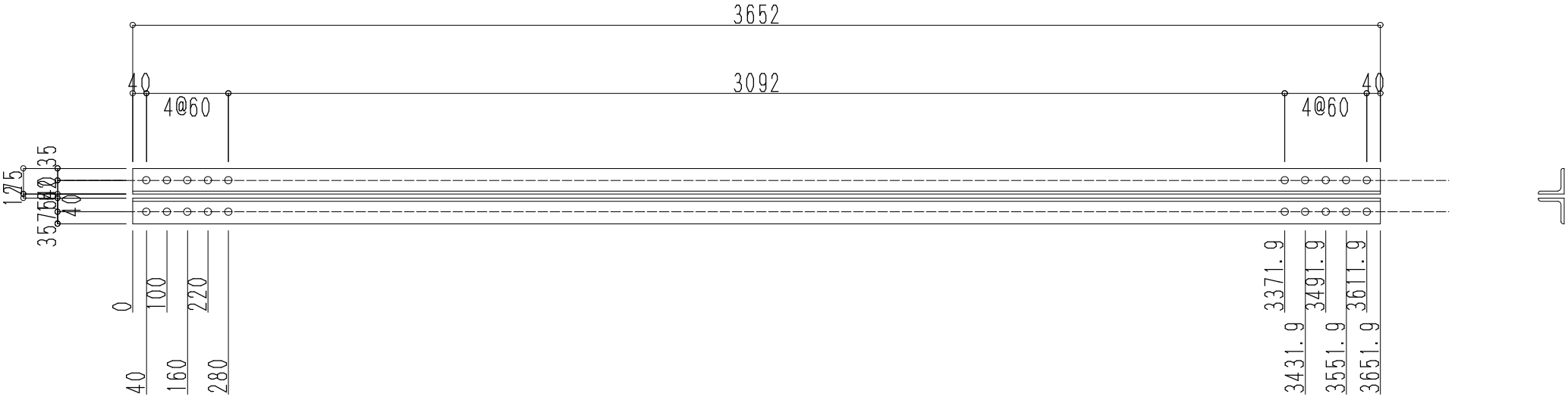


KBR7 2L-75x75x9 穴径 22.0φ @ 60 LIN.PL-12.0 @1000

配置方向 ⟶

| SS400 | <6V1-1> L= 3652 | 1台 |
|---|---|---|

| 特記以外本表による | | | | | |
|---|---|---|---|---|---|
| H.T.B | 記号 | H.T.B | 記号 | 材質 | |
| M16 | ※ | M24 | ⊕ | SS400 | 無印 |
| M20 | ≠ | | | SM490A | ○印 |
| M22 | ＋ | | | | |

訂正事項 △ △ △ △ △

共通事項

会社名

この枠はUSER枠の見本です
各社仕様に変更して下さい

受領印

設計年月日 2008. 8. 1

製図

工事名称 demo01

図面名称 二次部材図

縮尺 1/6

図面番号 二-2